Granični prekidač YBLX-K1

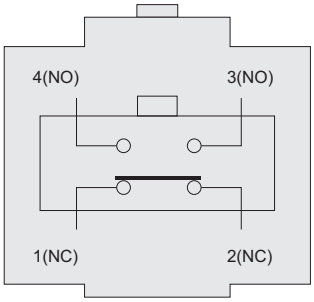

Konfiguracija kontakata

Sertifikati: UKRTEST, UL

YB LX-K 1/□ 1 1□

- Dopunski kod: M: zatvoren tip
- 1 NC kontakt
- 1 NO kontakt
- 1: sa jednim točkićem
  2: sa dva točkića
  3: tip sa klipom
  4: tip sa klipom i točkićem
  5: sa slobodnim pokretanjem
  6: sa zadnje motiranim točkićem
  7: sa zadnje motirana dva točkića
- Broj dizajna
- Brzi
- Granični prekidač
- Kod novog proizvoda

Model	Režim rada
YBLX-K1/111	Točkić sa automatskim vraćanjem
YBLX-K1/211	Dva točkića bez automatskog vraćanja
YBLX-K1/311	Klip sa automatskim vraćanjem
YBLX-K1/411	Klip sa automatskim vraćanjem i točkićem
YBLX-K1/511	Automatsko vraćanje tipa sa slobodnim pokretanjem
YBLX-K1/611	Zadnje montirani točkić sa automatskim vraćanjem
YBLX-K1/711	Zadnje montirani točkić bez vraćanja u početni položaj

Stepen zaštite	IP52
Standardna termička struja	5A
Nominalni napon	AC 380V DC220V
Nominalna struja	AC 5A DC0.15A
Brzina rada (operacije/minute)	20
Koeficijent trajanja napona	40%
Mehanički vek trajanja (operacije)	$60x10^4$
Električni vek trajanja (operacije)	$30x10^4$
Temperatura sredine	-30℃~+40℃

Stepen zaštite	IP52
Relativna vlažnost	≤85%(20℃)
Nadmorska visina	≤2000m
Napon izdržljivosti	između izvoda istog polariteta (1140V)
	između delova pod naponom i zemlje (2500V)
	između izvoda i metalnih delova koji nisu pod naponom (2500V)
Primena	automatsko upravljanje mašinama, ograničavanje kretanja, upravljanje radom
Standard	IEC 60947-5-1

YBLX-K1/111

YBLX-K1/211

YBLX-K1/411

YBLX-K1/K

YBLX-K1/611

YBLX-K1/511

YBLX-K1/711
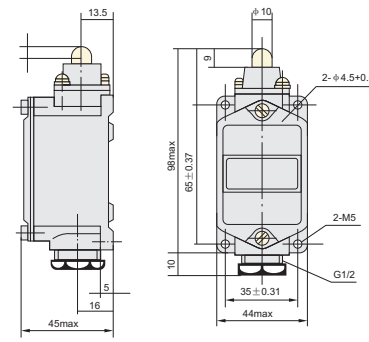
YBLX-K1/311